２０２３年度（第１４回）
「全国６人制バレーボールリーグ総合男女優勝大会」関東ブロック地域リーグ
順位決定トーナメント戦組合せ（男子：第２日目）

２０２３年１１月５日（日）
会場：大網白里アリーナ

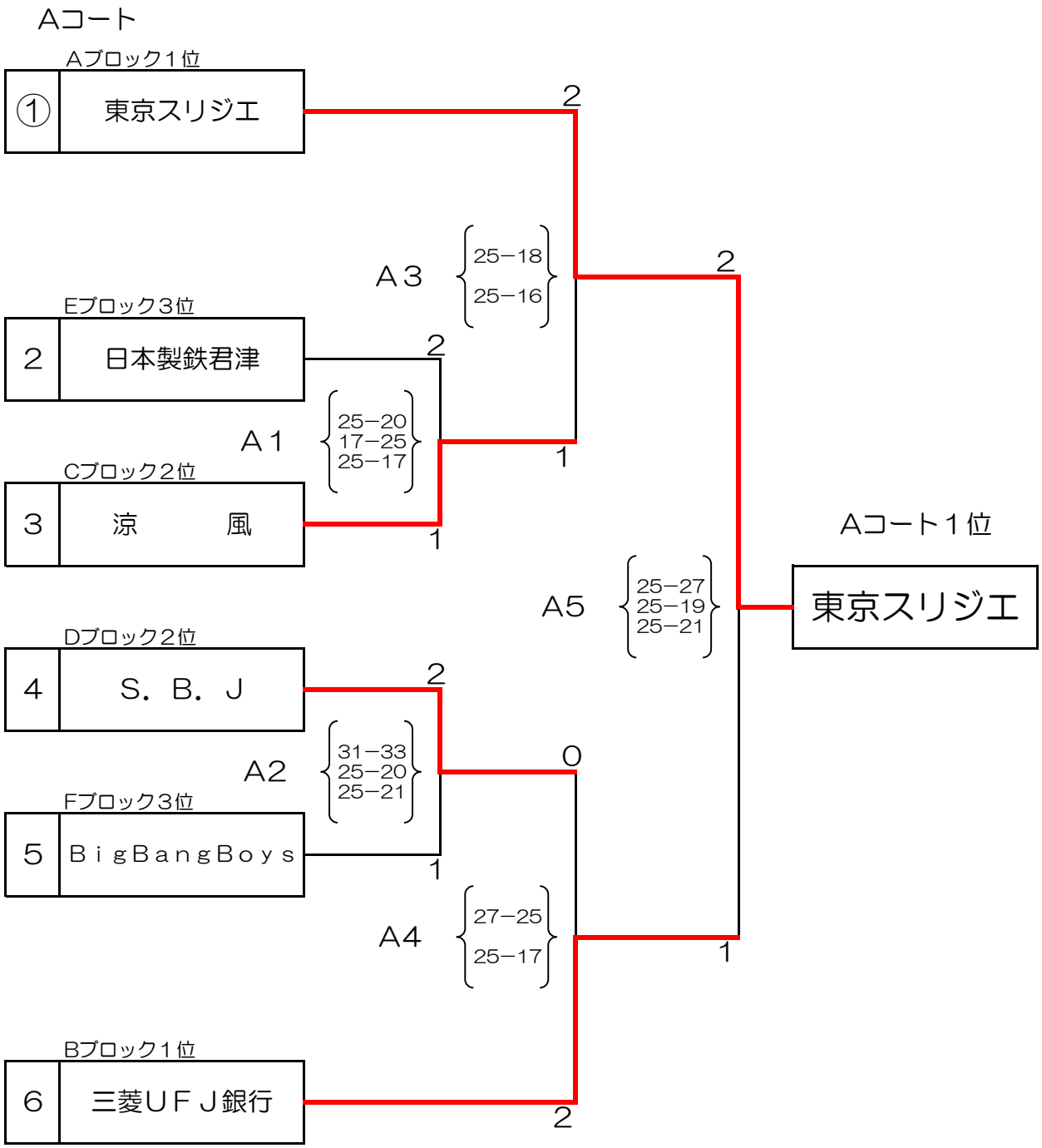

※　第１試合目は〇印のチームが，第２試合目以降は敗者チームが補助役員を実施する。

２０２３年度（第１４回）
「全国６人制バレーボールリーグ総合男女優勝大会」関東ブロック地域リーグ
順位決定トーナメント戦組合せ（男子：第２日目）

２０２３年１１月５日（日）
会場：大網白里アリーナ

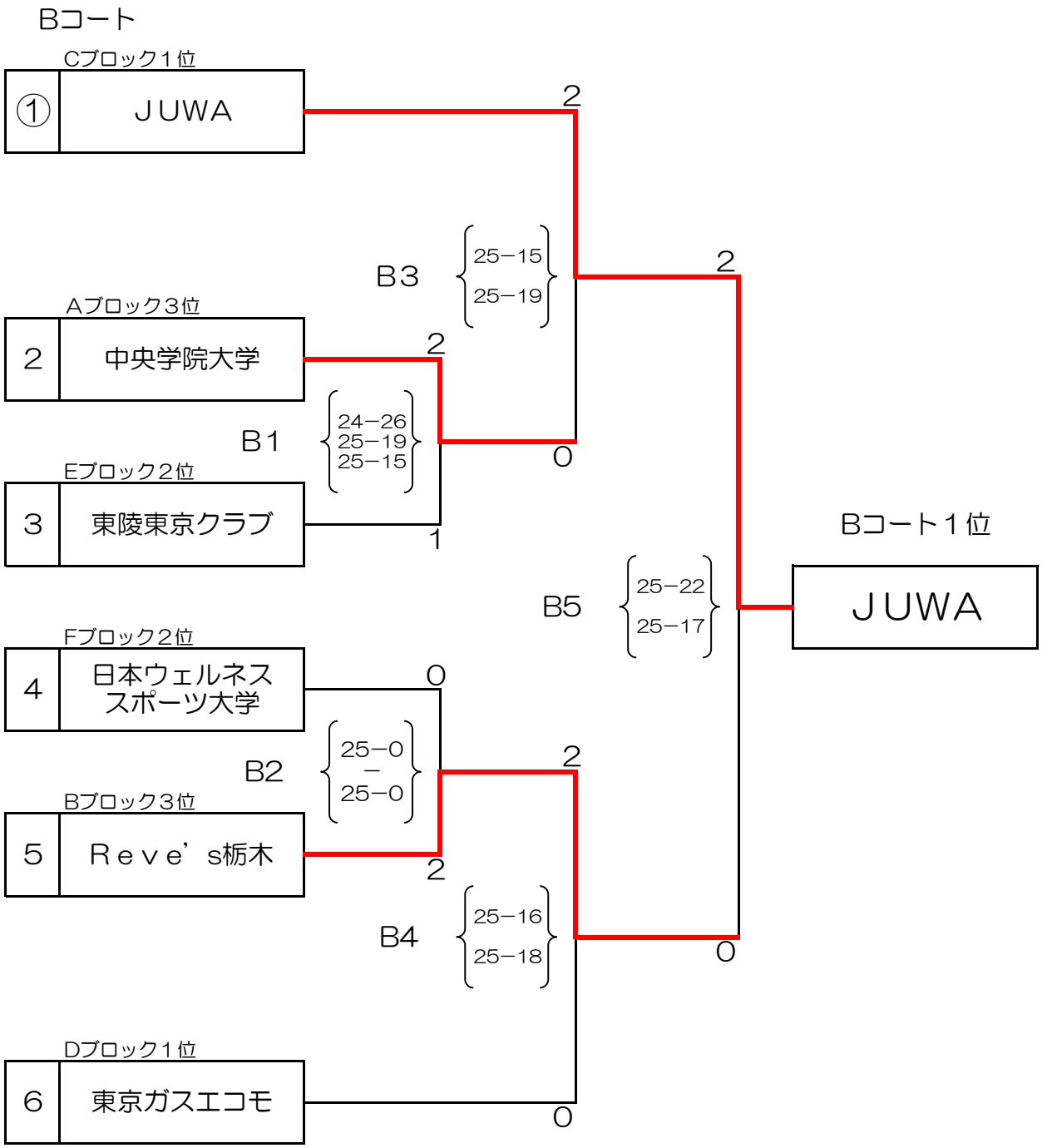

※　第１試合目は○印のチームが，第２試合目以降は敗者チームが補助役員を実施する。

２０２３年度（第１４回）
「全国６人制バレーボールリーグ総合男女優勝大会」関東ブロック地域リーグ
順位決定トーナメント戦組合せ（男子：第２日目）

２０２３年１１月５日（日）
会場：大網白里アリーナ

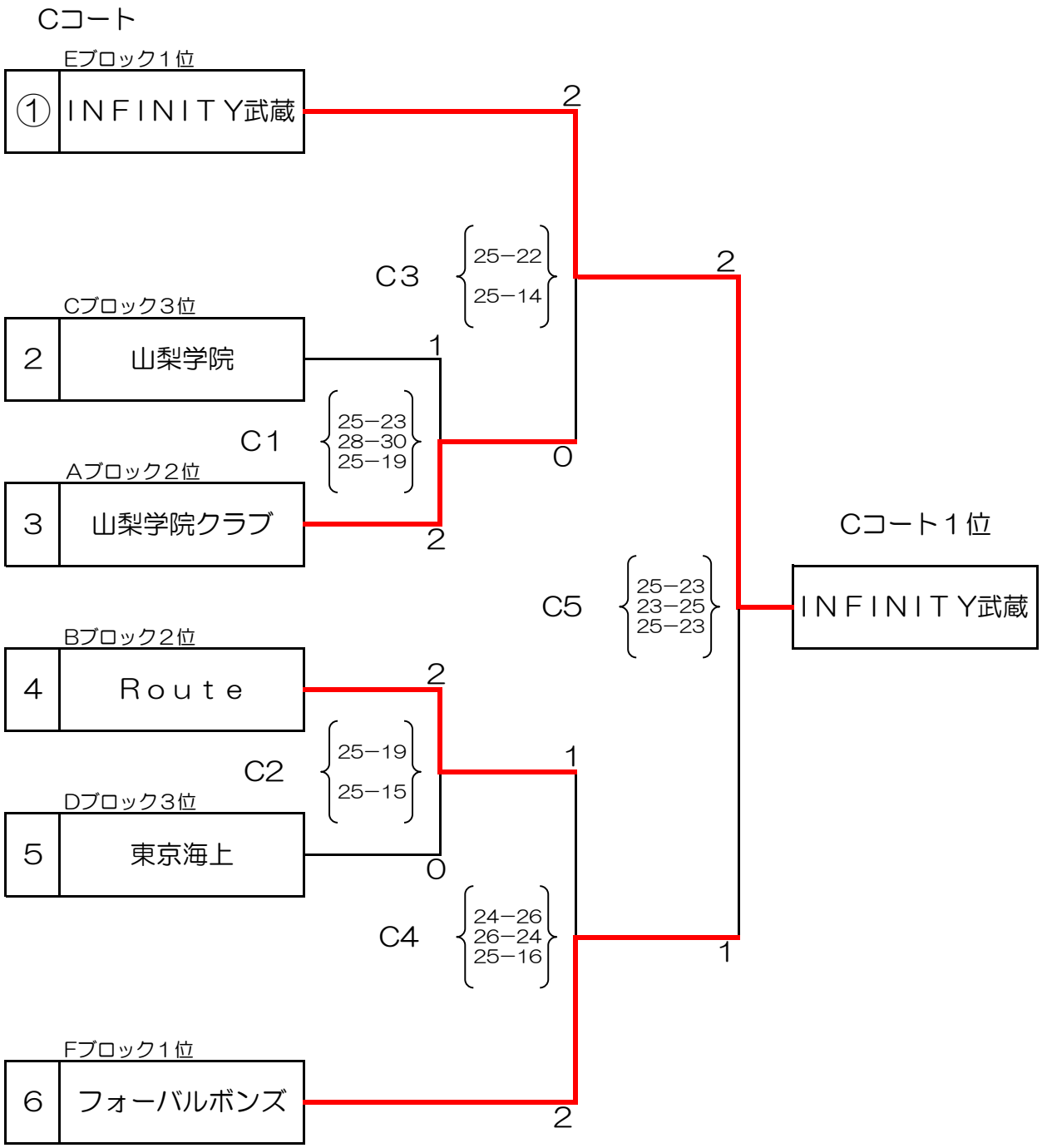

※　第１試合目は〇印のチームが，第２試合目以降は敗者チームが補助役員を実施する。

２０２３年度（第１４回）
「全国６人制バレーボールリーグ総合男女優勝大会」関東ブロック地域リーグ
順位決定トーナメント戦組合せ（女子：第２日目）

２０２３年１１月５日（日）
会場：茂原市市民体育館

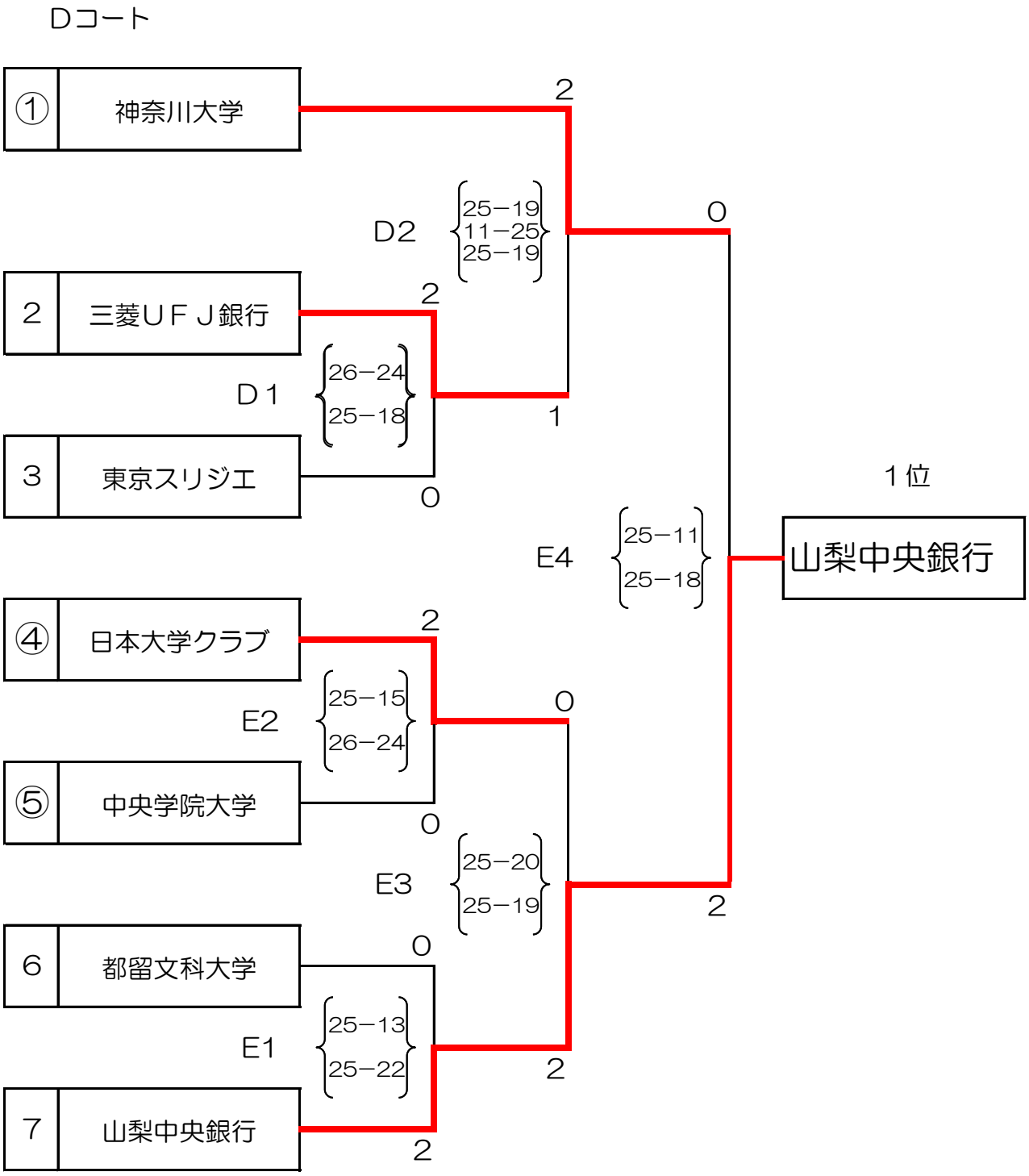

※　第１試合目は〇印のチームが，第２試合目以降は敗者チームが補助役員を実施する。

競技委員長　飯沼　昌行